FARO LAVORO LED 18W 9-32V

CARATTERISTICHE

- Alimentazione: 9-32V
- Potenza nominale: 18W
- Fascio: fascio ultra largo
- Custodia: alluminio pressofuso
- Montaggio: vite
- Omologazione: EMC R10, CE RoHS
- Grado di protezione: IP67
- Connessione: cavo 400mm

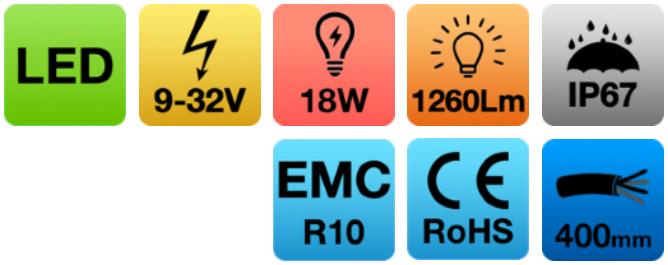

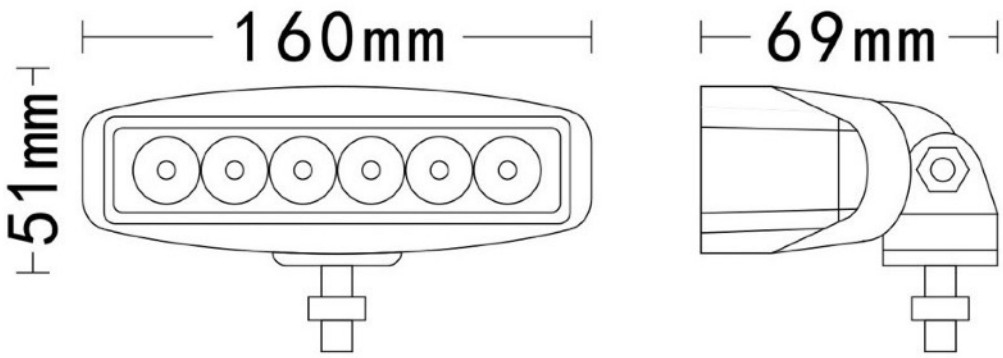

CODICE	ALIMENTAZIONE	POTENZA NOMINALE	NUMERO LED	LUMEN (effettiva)	FASCIO	IP
EWL510020	9-32V	18W	4x3W CREE LED	1100 Lm	fascio ultra largo	IP68