FARO LAMPEGGIANTE LED ø112mm

CARATTERISTICHE

- Alimentazione: 10-30V
- Funzione: faro lampeggiante
- Custodia: alluminio pressofuso
- Omologazione: ECE R65/ R10(EMC)
- Grado di protezione IP: IP 67
- Garanzia: 3 anni
- Temperatura di funzionamento: da -40°C a +65°C
- Installazione: 3x vite
- Connessione: cavo
- Schemi lampeggianti: 10 schemi

LED | 10-30V | IP67 | ECE R65 | ECE R10

*SCHEMI LAMPEGGIANTI		
	SCHEMA	CICLO
1	1x (ECE)	480ms
2	2x	800ms
3	2x	400ms
4	2x	800ms
5	3x	820ms
6	4x	820ms
7	alternativamente Dx/Sx	400ms
8	alternativamente Sx/Dx	800ms
9	circolare	800ms
10	circolare	400ms

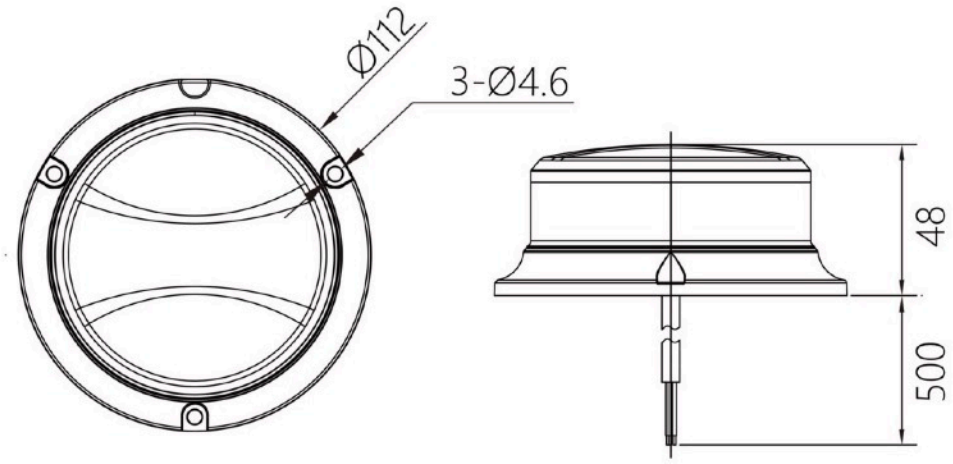

CODICE ART.	COLORE	ALIMENTAZIONE	POTENZA	INSTALLAZIONE	OMOLOGAZIONE
EBL501127		10-30V	42W	3x vite	ECE R65 EMC R10
EBL501127W	lente trasparente				
EBL501227			48W		ECE R65 CISPR 25 CLASS 5 EMC R10