FANALE POSTERIORE LED - 100x100mm

CARATTERISTICHE:

- Alimentazione: 12-24V
- Funzioni: posizione diffusa / stop / indicatore di direzione / luce retromarcia
- Montaggio: 2x vite
- Omologazione: ECE
- Grado di protezione IP: IP67
- Temperatura di funzionamento: da -40ºC a +65ºC
- Connessione: cavo 200mm

EPR57923

ES57921

ED57922

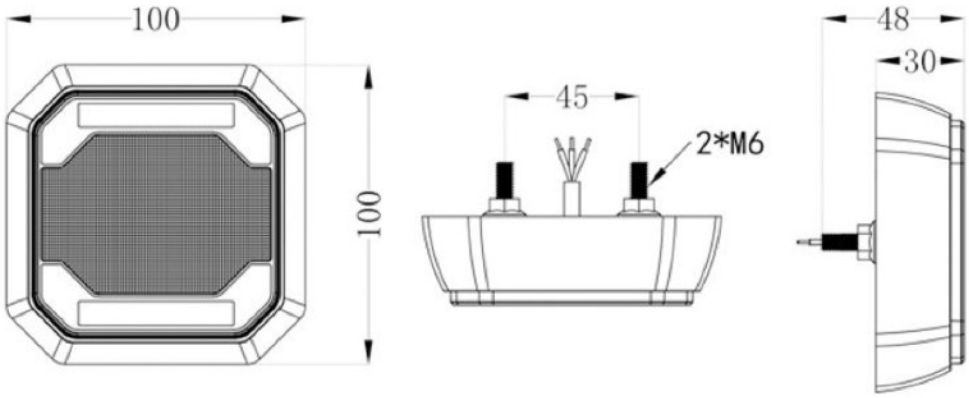

Montaggio a 2x vite

ART. ŠT.	ALIMENTAZIONE	MONTAGGIO	FUNZIONI	POTENZA / NUMERO LED	OMOLOGAZIONE	IP
ES57921	12-24V	2x vite	posizione diffusa stop	1,0W / 16xLED 3,6W / 10x LED	ECE	IP67
ED57922			posizione diffusa indicatore di direzione	1,0W / 16xLED 2,04W / 10x LED		
EPR57923			posizione diffusa luce retromarcia	1,0W / 16xLED 1,7W / 10x LED		

EUROTIN d.o.o. www.eurotin.si info@eurotin.si GSM: +386 (0)31/692-361